VEDERE DE SUS

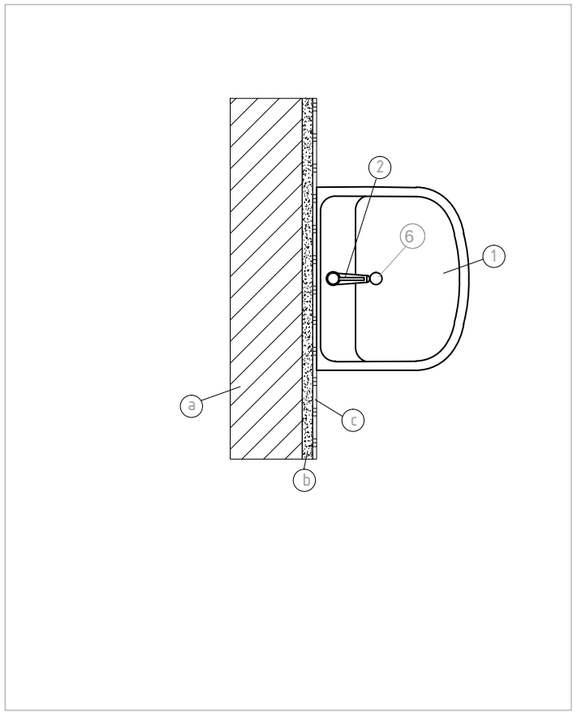

VEDERE FRONTALA

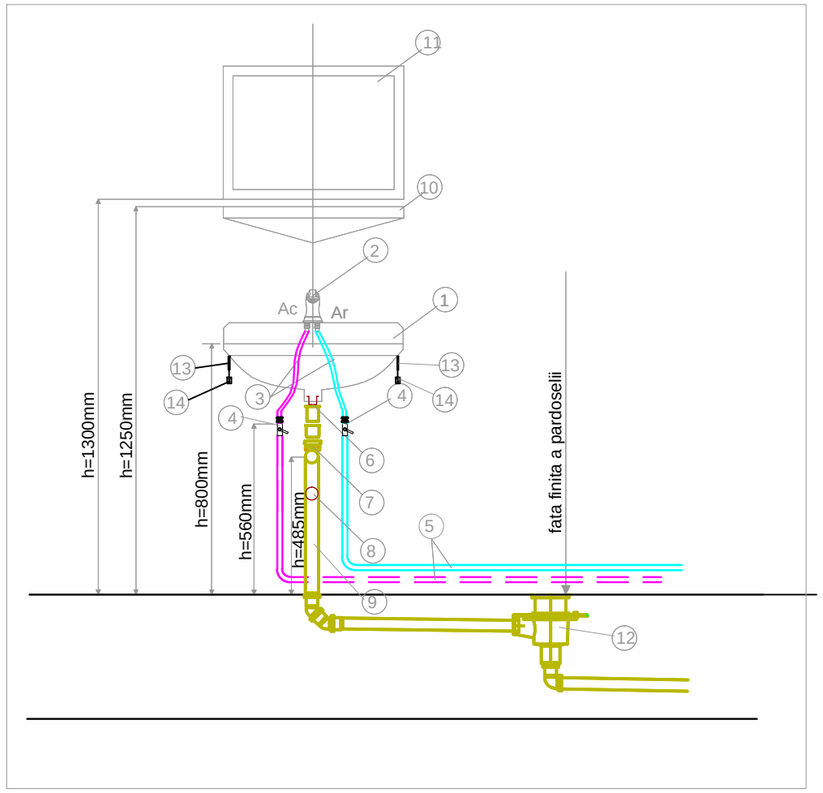

VEDERE LATERALA

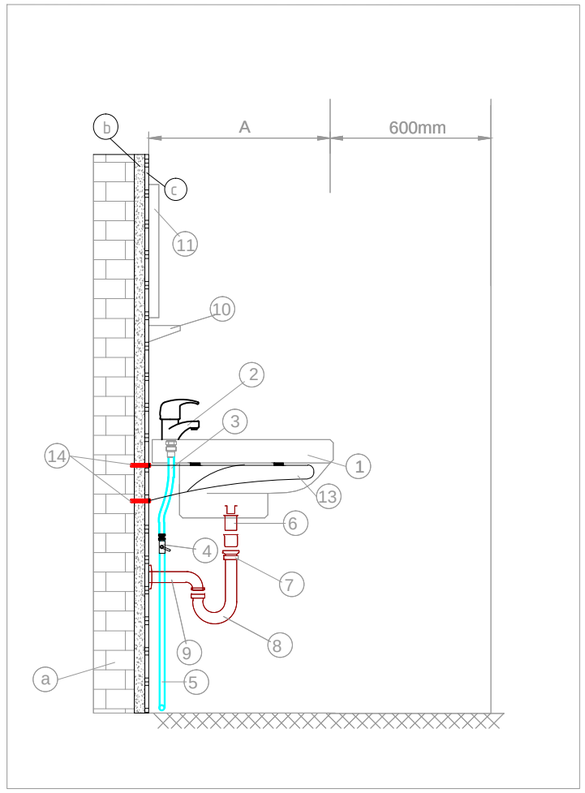

LEGENDA:

a - zid de sustinere
b - strat tencuiala
c - placi ceramice

1 - lavoar portelan
2 - baterie lavoar monocomanda
3 -intrare apa calda si apa rece in baterie
4 - robinet cu sfera
5 - conducta alimentare apa rece/calda
6 - sifon de scurgere prevazut cu ventil cuplat la sifon cu garda hidraulica
7 - garnituri
8 - sifon cu ventil
9 - conducta canalizare
10 - etajera
11 - oglinda
12 - sifon de pardoseala
13 - consola fixare lavoar
14 - diblu cu holsurub prindere consola

verificator/ expert	numele	semnat	cerinţa	referat/expertiza nr./data	
PROIECTANT GENERAL :SC. BIROUL DE ARHITECTURA ASIZA CLUJ-NAPOCA AUT. J12/2184/91 PROIECTANT SPECIALITATE :SC. BDS PROIECT SRL.				beneficiar Biblioteca Județeanã Octavian Goga Cluj	pr.nr. 1026/15
	numele	semnat	scara	**Refacere instalație de încălzire și reabilitare la Biblioteca Județeană, filiala Zorilor** Str. Observatorului Nr. 1, Cluj-Napoca	faza P.T+D.E
șef proiect	arh. A.Boroș		1:50		
proiectant	ing. S. Borsa		data	Detaliu montare lavoar- Instalații Sanitare	pl.nr. S4
desenat	ing. Zs. Kovacs		05.2016		